G08 La construction des quadrilatères

Le rectangle

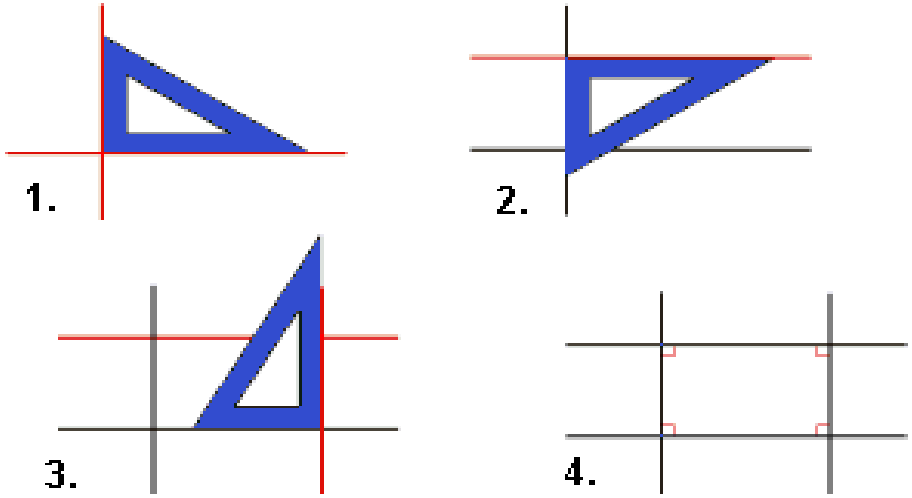

Le carré

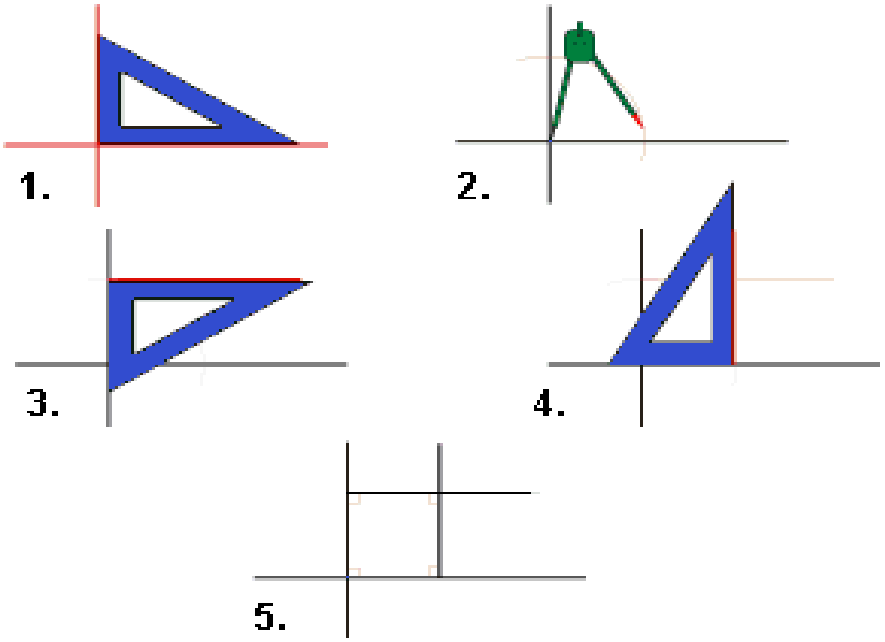

Le parallélogramme

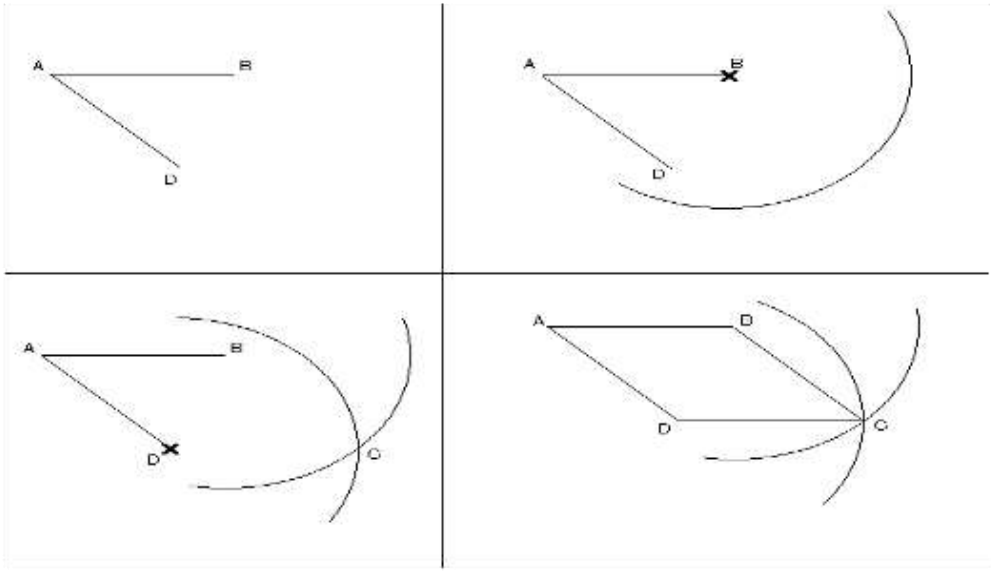
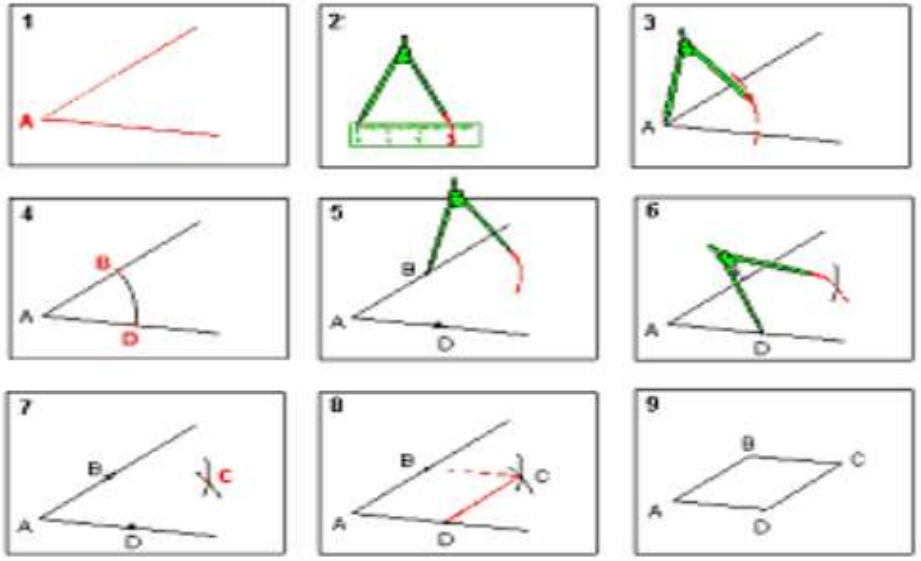
Le losange